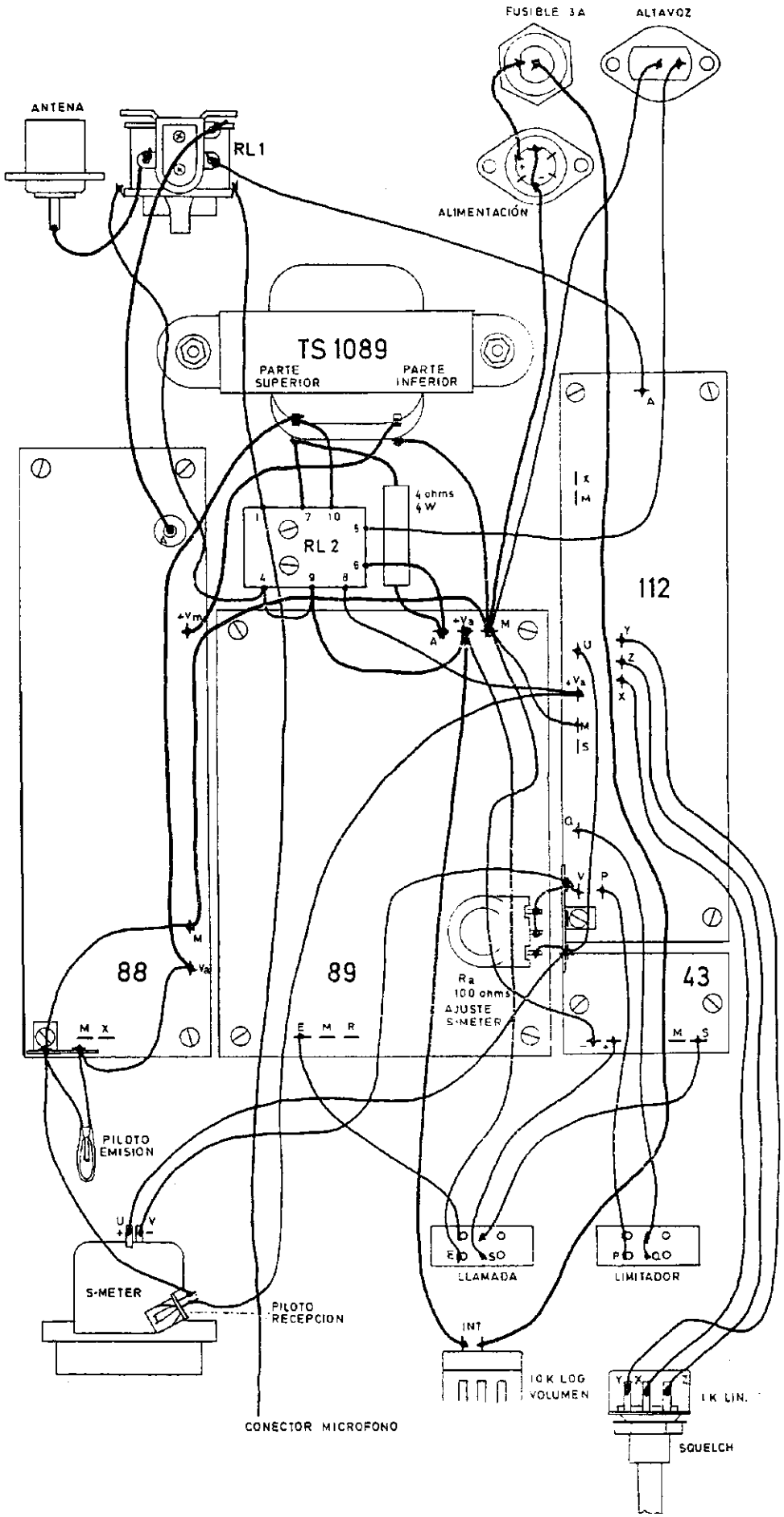
FUSIBLE 3A
ALTAVOZ
ANTENA
RL1
ALIMENTACIÓN
TS 1089
PARTE SUPERIOR
PARTE INFERIOR
4 ohms 4 W
RL 2
112
88
89
43
Ra 100 ohms
AJUSTE S-METER
PILOTO EMISION
S-METER
PILOTO RECEPCION
LLAMADA
LIMITADOR
INT
10K LOG VOLUMEN
1K LIN.
SQUELCH
CONECTOR MICROFONO

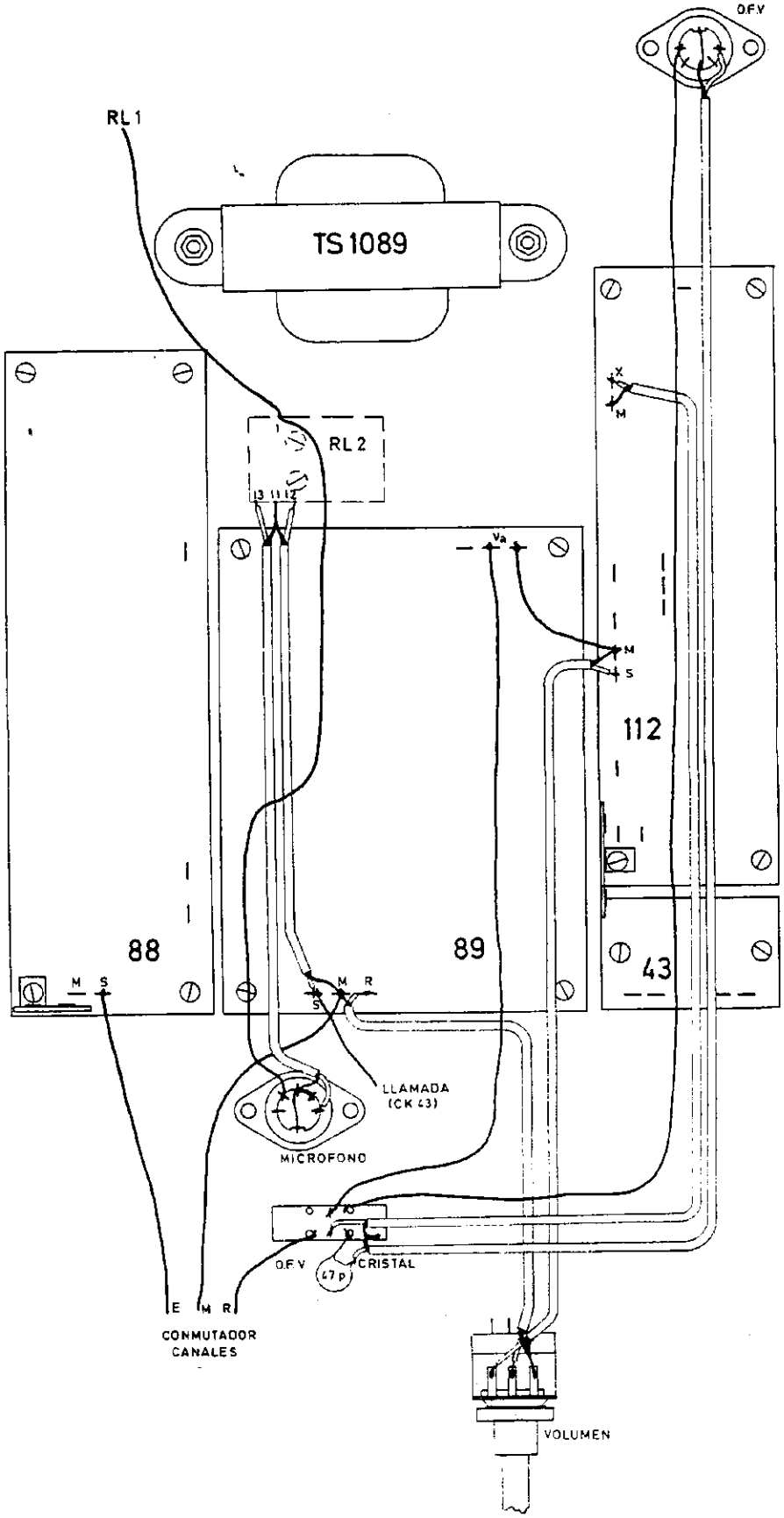
O.F.V
RL 1
TS 1089
RL 2
3 11 12
X
M
Va
M
S
112
88
89
43
M S
M R
S
LLAMADA
(CK 43)
MICROFONO
O.F.V
CRISTAL
47 p
E M R
CONMUTADOR
CANALES
VOLUMEN
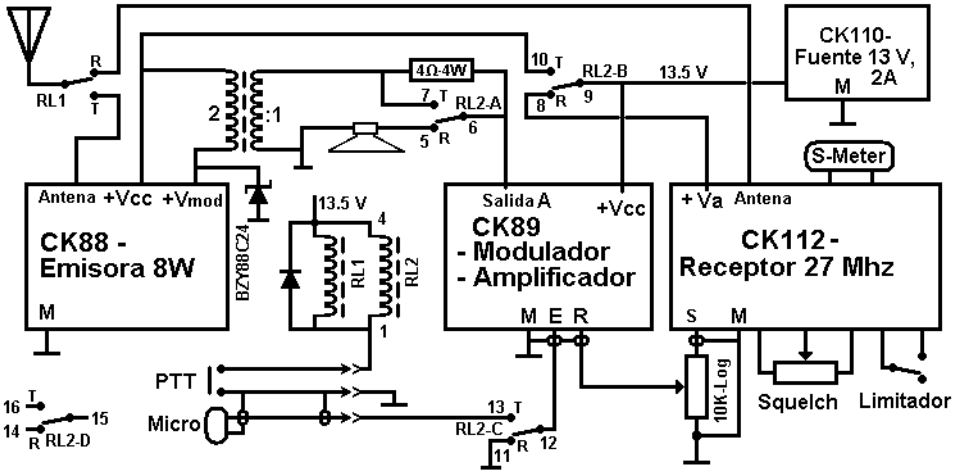
Este esquema adicional es obra de Alfonso, EA4YO.